クライミングクレーン

MAX－1010

●主要寸法図

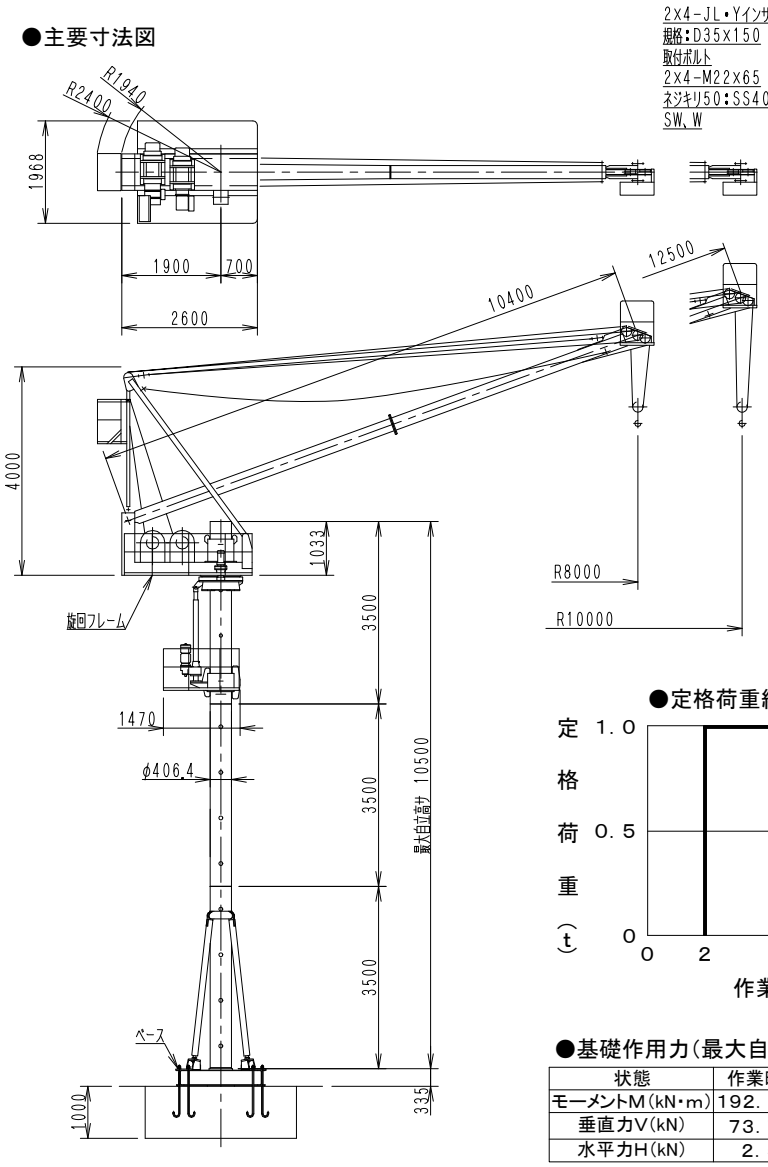

●壁つなぎ

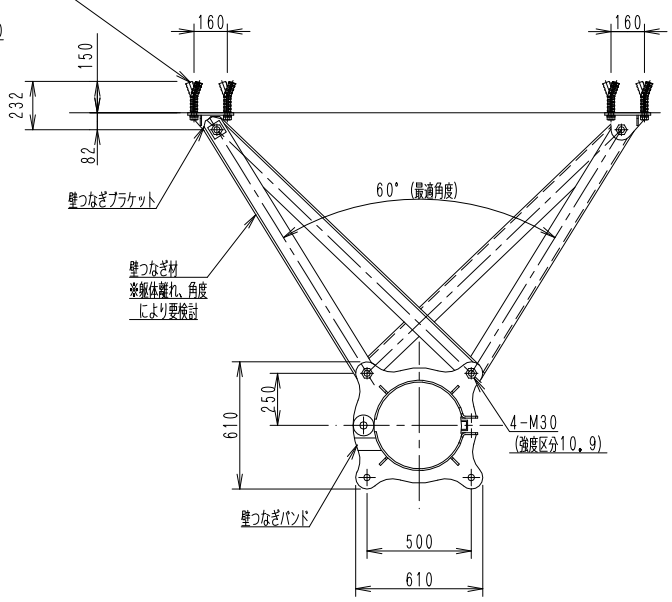

●定格荷重線図

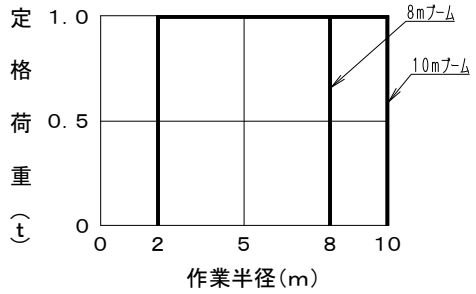

●壁つなぎブラケット詳細図

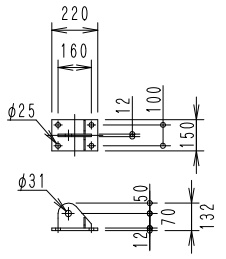

●基礎作用力（最大自立時）

状態	作業時	停止時	地震時
モーメントM（kN・m）	192．77	212．47	228．25
垂直力V（kN）	73．70	57．73	67．53
水平力H（kN）	2．55	27．74	11．37

●部材重量

部材名	重量（t）
ベース	0．37
標準ポスト	0．55
旋回フレーム	2．11
ブーム	0．83

●ベース平面図

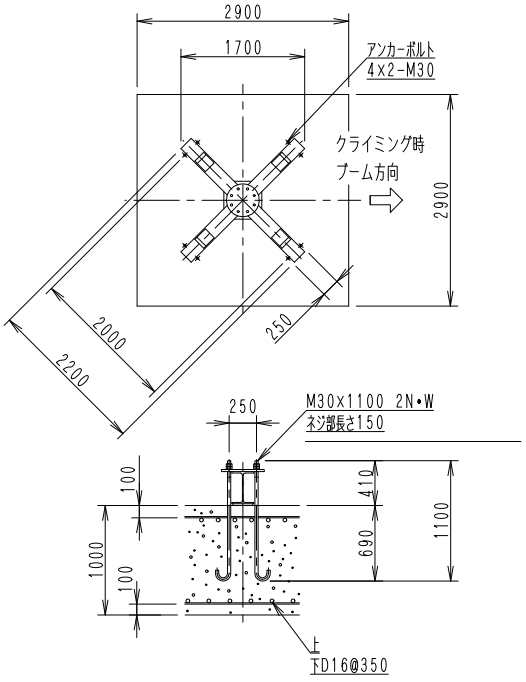

●壁つなぎ上自立高さ

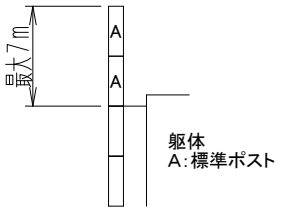

●必要地耐圧

長期： 89kN／㎡以上

短期：118kN／㎡以上

●仕　様

種類			クライミングクレーン
型式			MAX－1010
1010型	定格荷重	t	1．0
	作業半径	m	10
1008型	定格荷重	t	1．0
	作業半径	m	8
最大自立高さ		m	10．5
最大揚程		m	62（56 ※1）
電源		V	200／220 50／60Hz
設備容量		KVA	15
巻上	速度 50Hz/60Hz	m/min	16．5／20
	電動機	kW	4．3
	ロープ径	mm	φ10
起伏	速度 50Hz/60Hz	m/min	6．4／7．7
	電動機	kW	2．5
	ロープ径	mm	φ10
旋回	速度 50Hz/60Hz	rpm	0．5／0．6
	電動機	kW	0．4
	旋回範囲		360°
クライミング	速度 50Hz/60Hz	m/min	0．54／0．65
	電動機	kW	0．75
	ストローク	m	1．0
	方式		電動シリンダー
安全装置			過荷重制限装置
			起伏制限装置
			過巻制限装置
			旋回制限装置
			クライミング時過負荷防止装置
			起ファイナル装置

※1　最大作業半径時揚程