クライミングクレーン

MAX－1028

●主要寸法図

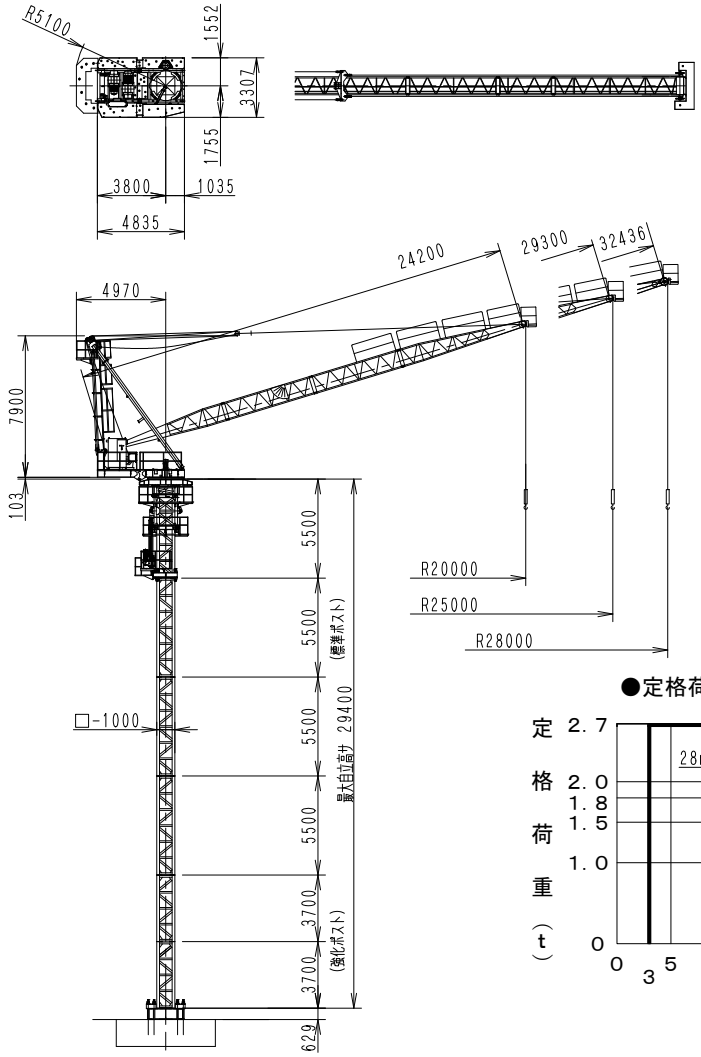

●壁つなぎ

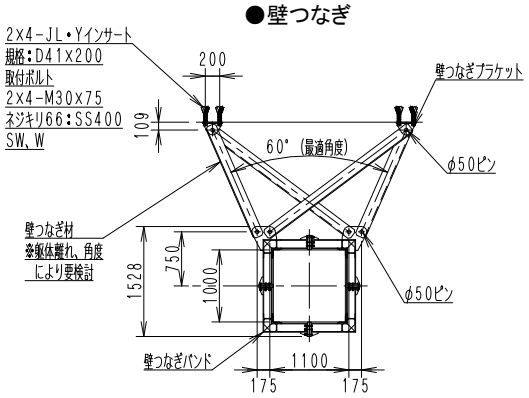

●壁つなぎブラケット詳細図

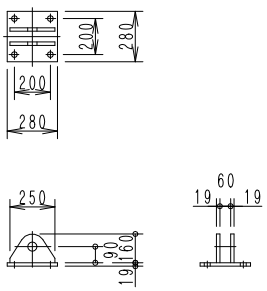

●定格荷重線図

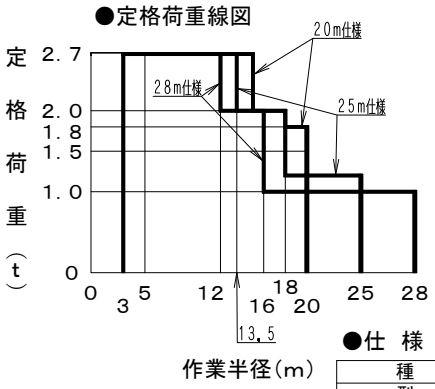

●部材重量

部材名	重量(t)
ベース	2.3
強化ポスト(3.7m)	1.6
強化ポスト(5.5m)	2.0
標準ポスト	1.9
旋回フレームA	3.11
旋回フレームB	3.3
ブーム	2.8

●仕様

種類			クライミングクレーン		
型式			MAX－1028		
1028型	定格荷重	t	2.7	2.0	1.0
	作業半径	m	12	16	28
1225型	定格荷重	t	2.7	2.0	1.2
	作業半径	m	13.5	18	25
1820型	定格荷重	t	2.7	2.0	1.8
	作業半径	m	15	18	20
最大自立高さ		m	29.4		
最大揚程		m	100(77 ※1)		
電源		V	200／220 50／60Hz		
設備容量		KVA	50		
巻上	速度 50Hz/60Hz	m/min	1速	2速	
			2.9／3.5	20／24	
	電動機	kW	2.5	15	
	ロープ径	mm	φ12		
起伏	速度 50Hz/60Hz	m/min	1速	2速	
			3.1／3.7	9.4／11.3	
	電動機	kW	3.5	10	
	ロープ径	mm	φ12		
旋回	速度	rpm	1速	2速	
			0.25	0.5	
	電動機	kW	3.7(インバーター制御)		
	旋回範囲		400°		
クライミング	速度 50Hz/60Hz	m/min	0.87／1.05		
	電動機	kW	3.7		
	ストローク	m	1.3		
	方式		電動シリンダー		
安全装置			過荷重制限装置		
			起伏制限装置		
			過巻制限装置		
			旋回制限装置		
			クライミング時過負荷防止装置		
			起伏ファイナル装置		

※1 最大作業半径時揚程

●ベース平面図

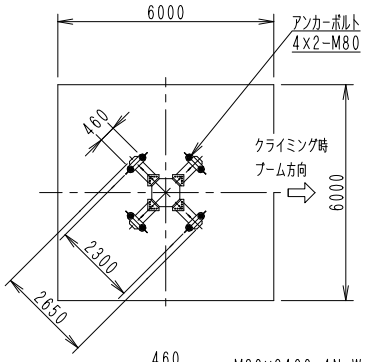

●壁つなぎ上自立高さ

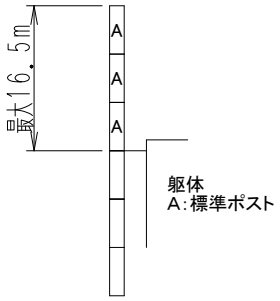

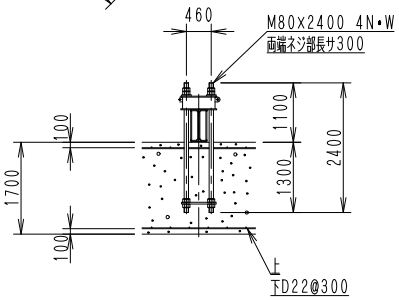

●基礎作用力(最大自立時)

状態	作業時	停止時	地震時
モーメントM(kN・m)	981	2614	1690
垂直力(kN)	266	240	251
水平力(kN)	13	103	48

●必要地耐圧

長期: 79kN／㎡以上

短期:167kN／㎡以上