ロングスパン工事用エレベーター
WO－7
フラット型ガイドレール

●主要寸法図

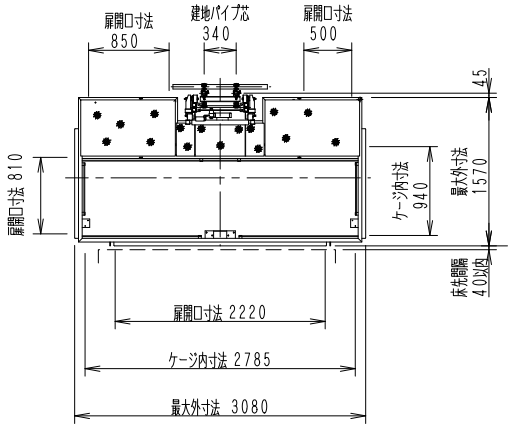

●壁つなぎ反力

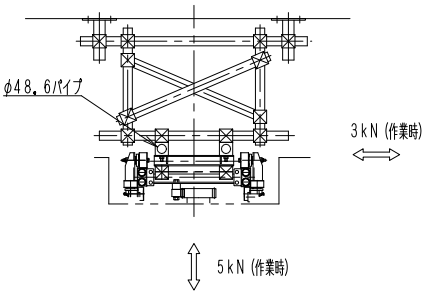

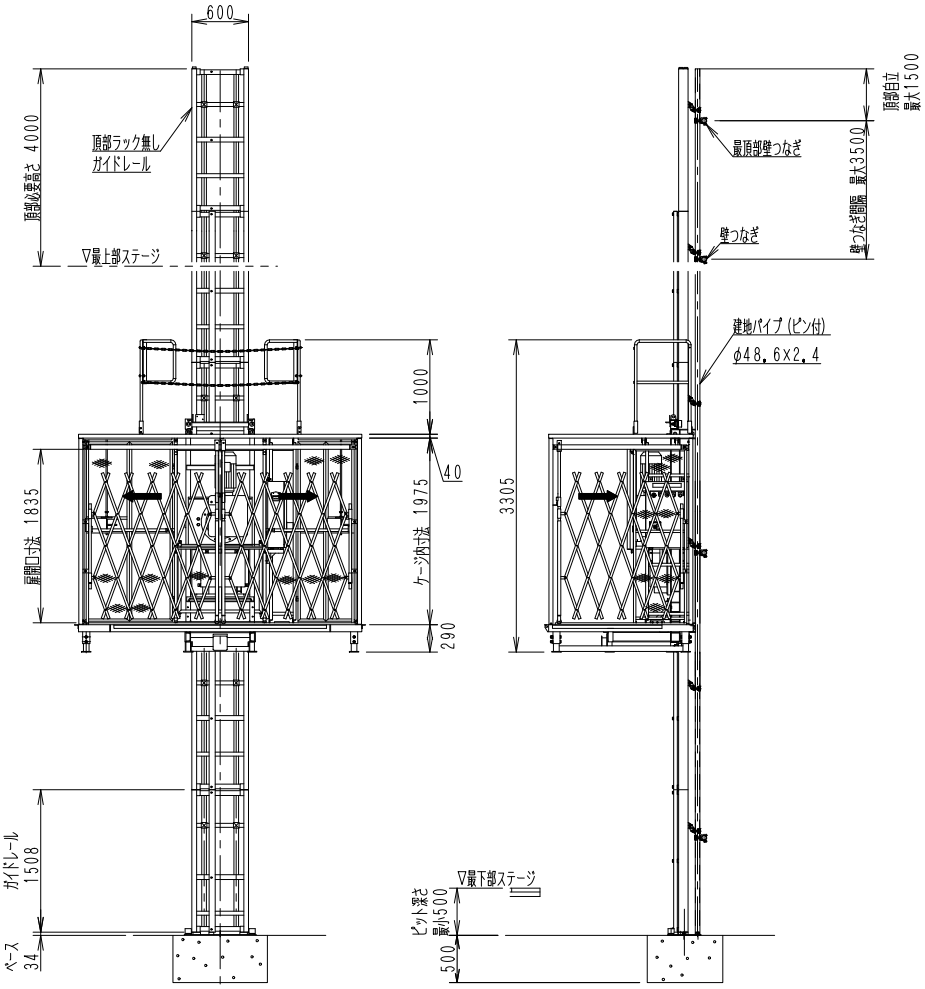

・搬器床面は、最頂部壁つなぎより上昇させることは出来ません。

●ケージ側面断面図

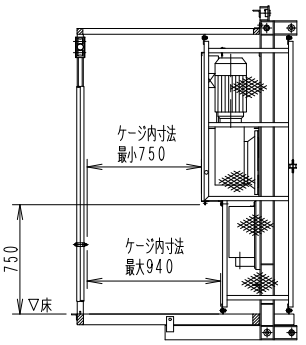

●部材重量

部　材	重量(kg)
エレベーター本体	1300
ガイドレール （ラック付）	65

●仕　様

種　類	ロングスパン工事用エレベーター
型　式	WO－7
積載荷重	700kg（定員　4名）
昇降速度	0．16m／s（10m／min）50／60Hz
揚　程	60m
ケージ内寸法	長さ2．785m×幅0．94m×高さ1．975m
電動機	5．5kW（4P）
壁つなぎ間隔	3．5m以内
操作方法	ケージ内レバー操作
	下部呼出装置(オプション)
昇降方式	ラック＆ピニオン（m＝8）
クライミング方式	ガイドレール頂部継ぎ足し式
扉開閉方式	手動横スライド式
電　源	3相交流　200V　50Hz 220V　60Hz
設備容量	12KVA
安全装置	各扉リミットスイッチ
	自動停止位置復帰操作レバー
	非常停止装置
	過速時自動電源遮断装置
	自動落下防止装置（ガバナ）
	脱落防止リミットスイッチ
	ファイナルリミットスイッチ
	衝撃緩和装置
	上・下限リミットスイッチ
	逆相防止装置
	警報装置
	搭乗席遮断棒リミットスイッチ
	モーター保護装置

●ベース平面図

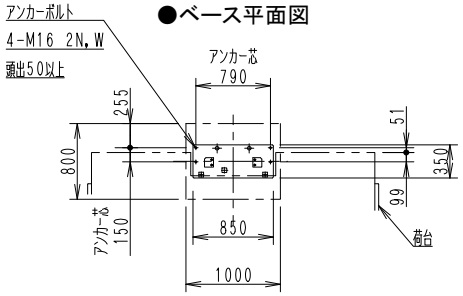

・基礎コンクリートは、設置場所の地耐力により検討する事。